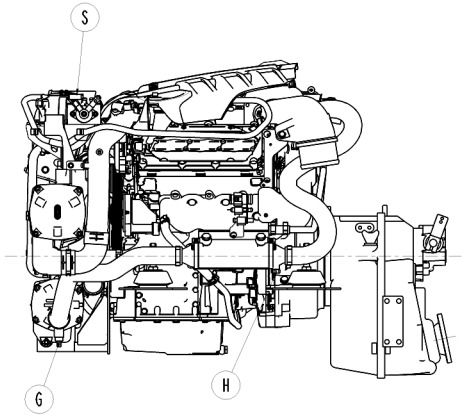

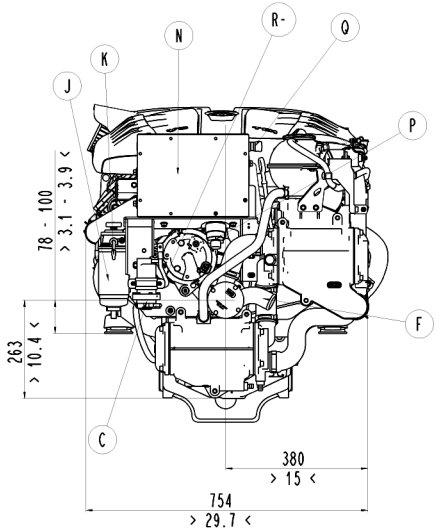

mit optionalem 220V Generator
with optional accessory 220V AC alternator

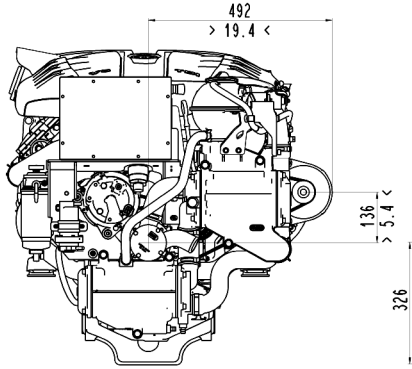

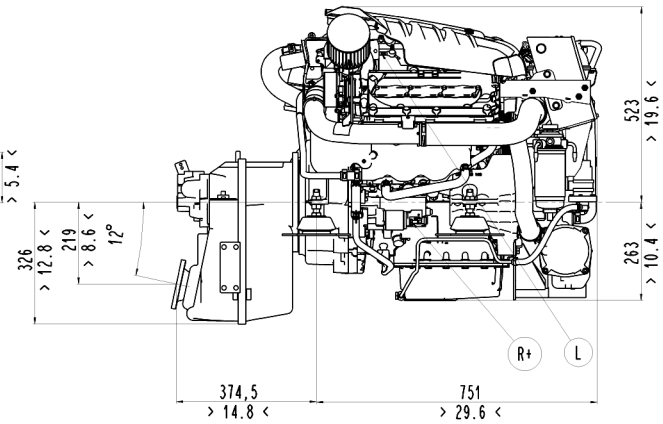

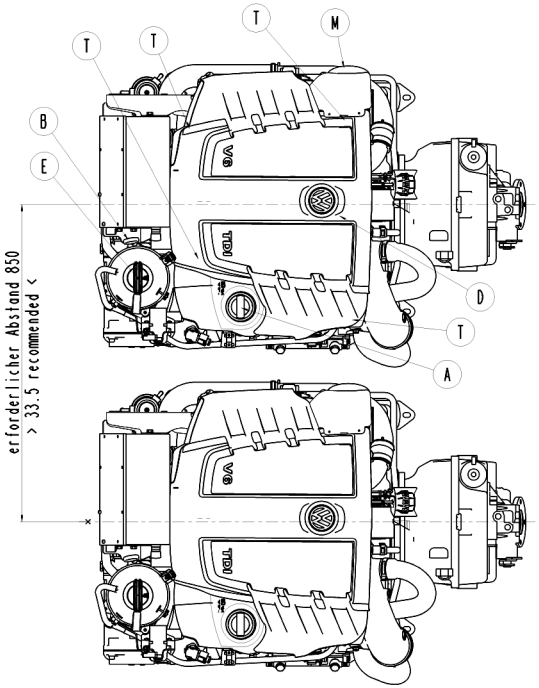

A - Ölleinfülldeckel, Motor / oil filler cap, engine

B - Ölpeilstab, Motor / oil dip stick, engine

C - Ölablaß mit elektrischer Pumpe / oil drain with electric pump

D - Ölfilter / oil filter

E - Kühlmitteleinfülldeckel / water filler cap fresh water

F - Rohwassereinlaß Ø45 / water inlet sea water Ø1,75"

G - Ablaßschraube Hauptwärmetauscher, Seewasser / water drain heat exchanger, sea water

H - Ablaßschraube Kühler, Seewasser / water drain cooler, sea water

J - Kraftstofffilter / fuel filter

K - Kraftstoff vom Tank Anschluß Ø8 / fuel inlet connection Ø 0,31"

L - Kraftstoffrücklauf zum Tank Ø8 / fuel return connection Ø 0,31"

M - Luftfilter / air filter

N - MDC und Sicherungen / MDC and fuses

P - Steckanschluß für Instrumentierung / plug for instrumentation harness

Q - Motor-Aus Sicherheitsschalter / engine safety stop

R - Anschluß Batterie / batterie connection

S - Gasbouwdenzuganschluß / throttle cable connection

T - Hebepunkt / Lifting Eye

- nicht maßstäblich, keine Gewähr auf Richtigkeit /
not scaleable, correct dimensions see under Marine Power Europe

> .. < Maße in Zoll / Dimension in inch

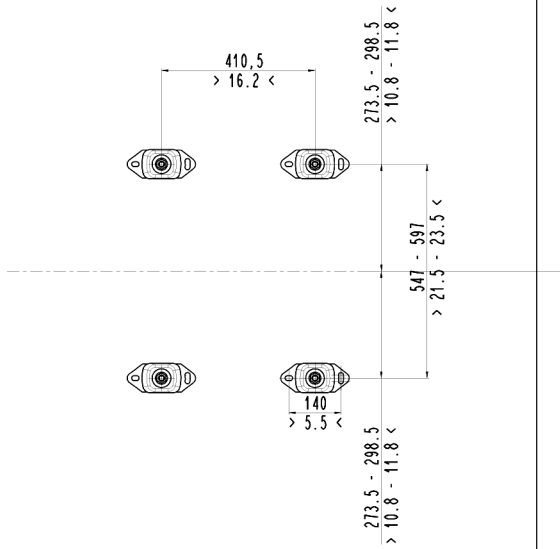

© VOLKSWAGEN AG behält sich alle Rechte vor. Das gilt insbesondere für Erfindungsrechte, Know-how, Urheberrechte und Kennzeichen sowie Fort dies Rechts, diese als generelle Schutzrechte anzuwenden. Jede Verfügungsbefugnis insb. Kopier- und Weitergaberecht bei unv. Gewährung von Erstlieferung und Änderung nach VW 011 55.

© All rights remain with VOLKSWAGEN AG. This applies especially to rights of invention, know-how, copyrights and rights to name as well as for the right to patent these as commercial protective rights. All rights of disposition, particularly for copying or distributing, reserved. Approval of first supply and changes acc. to VW 011 55.
The English translation is believed to be accurate. In case of discrepancies the German version shall govern.

Alle Angaben entsprechen dem Zeitpunkt der Erstellung, technische Änderung sind vorbehalten
All specifications are subject to change without notice

VOLKSWAGEN marine

TDI 265-6 ZF 631V

Stand / issue 1/2008 | M 1:5 | DIN A0